Schemat systemu przyzywowego - dla jednego pomieszczenia

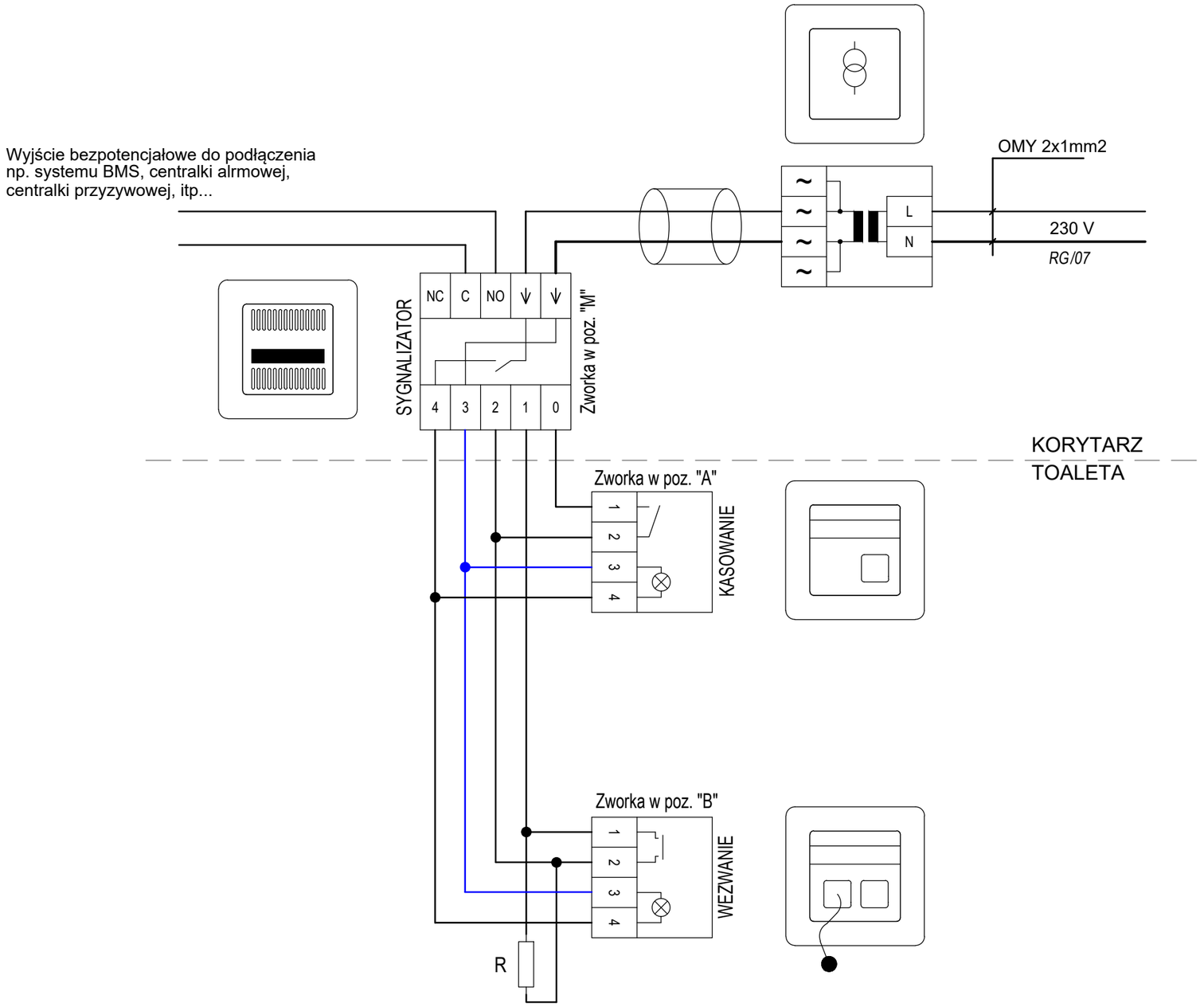

Legenda

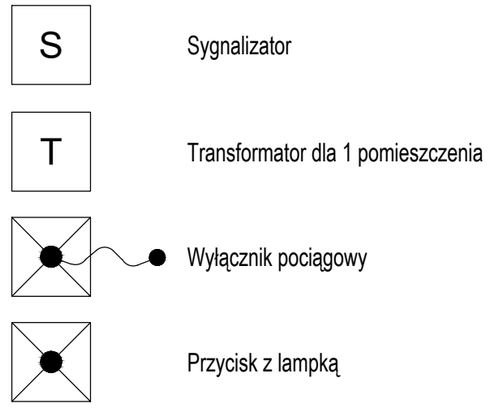

Okablowanie

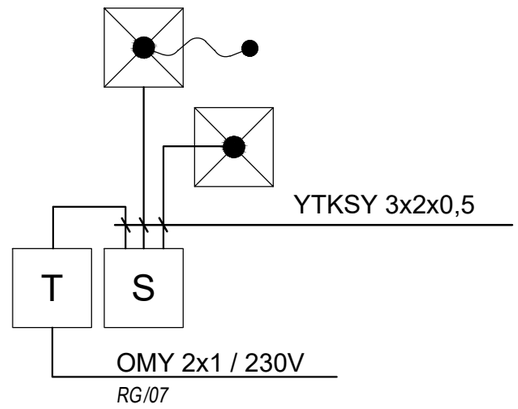

UWAGI:

Przewody nieoznaczone - 0,5mm, montaż w puszkach 60mm z wkrętami

Rezystor w zestawie z sygnalizatorem - montować na końcu pętli

Nie zamieniać L1 (+) z L2 (-)

dim	Zakład Usług Inwestycyjnych DIM sp. z o.o. K-Koźle, ul. Limanowskiego 1 tel. 4824800		
Branża	Instalacje elektryczne	Stadium	PT
Inwestor	Gmina Reńska Wieś Ul. Pawłowicka 1, 47-208 Reńska Wieś		
Temat	Budowa sali gimnastycznej		
Obiekt	Szkoła Podstawowa Ul. Szkolna dz.nr 1094, 255/5, 255/6, 47-208 Większyce		
Temat rys.	Schemat systemu przyzywowego - dla jednego pomieszczenia		
Projektant	mgr inż. Sebastian Penar upr.nr PDK/0016/PWOE/15 Specjalność elektryczna	Podpis	wrzesień 2022
			Skala 1:100
Sprawdził	mgr inż. Radosław Rychel upr.nr PDK/0017/PWOE/15 Specjalność elektryczna	Podpis	Rys. nr E-11